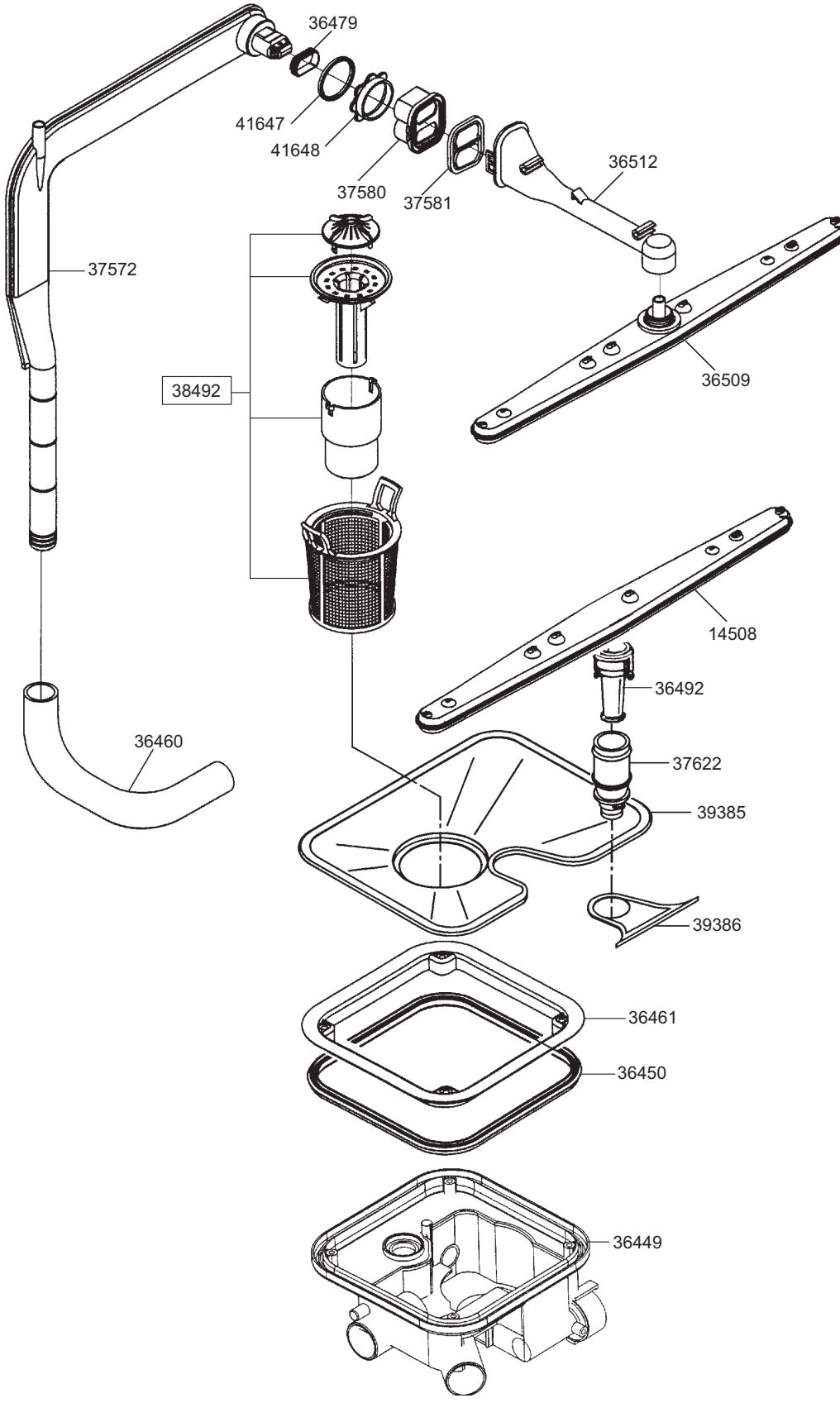
36479
41647
41648
37580
37581
36512
37572
38492
36509
14508
36492
36460
37622
39385
39386
36461
36450
36449

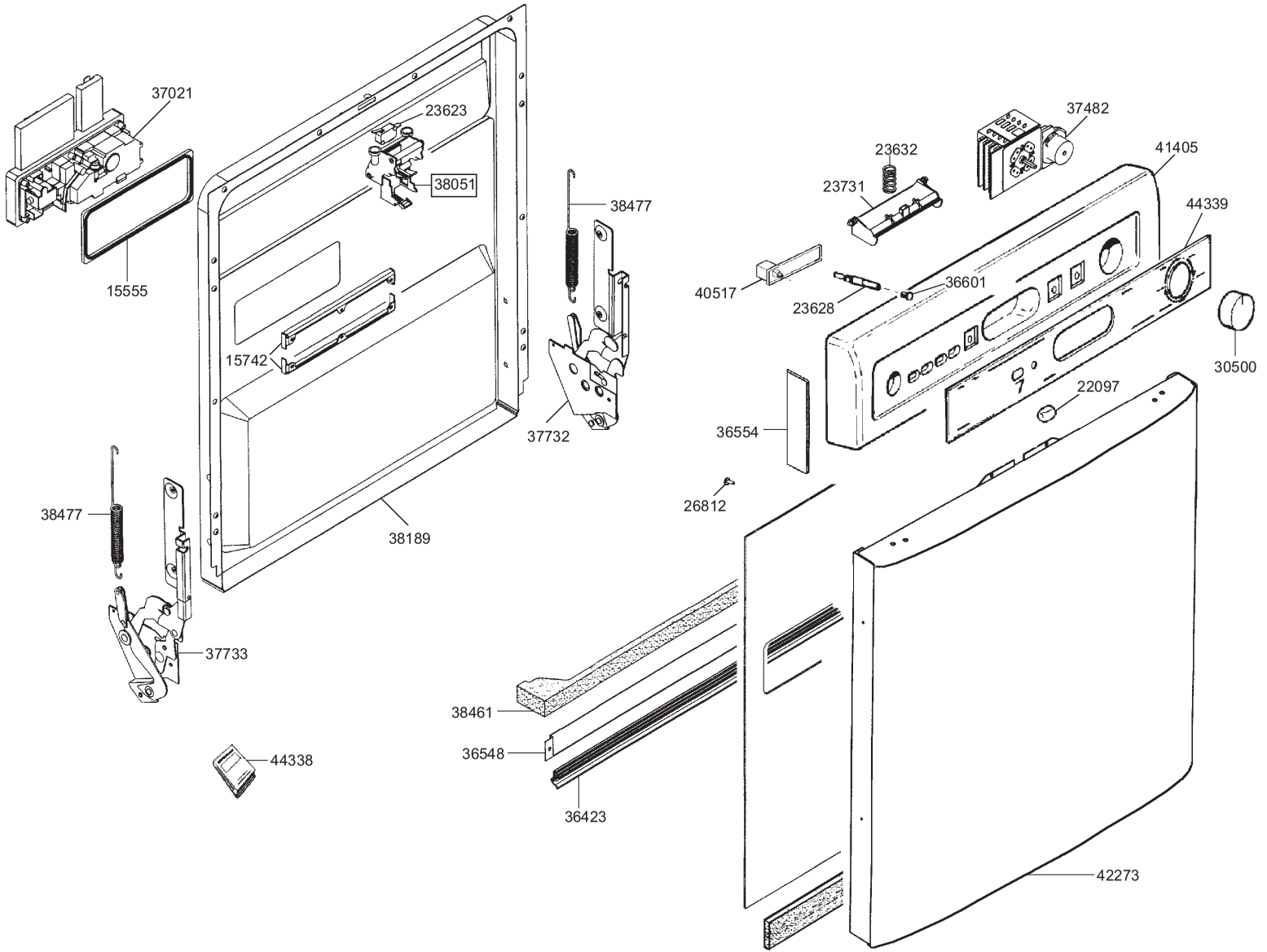
37021
23623
38051
15555
15742
38477
37732
38189
38477
37733
44338
38461
36548
36423
37482
23632
41405
23731
44339
40517
36601
23628
30500
22097
36554
26812
42273

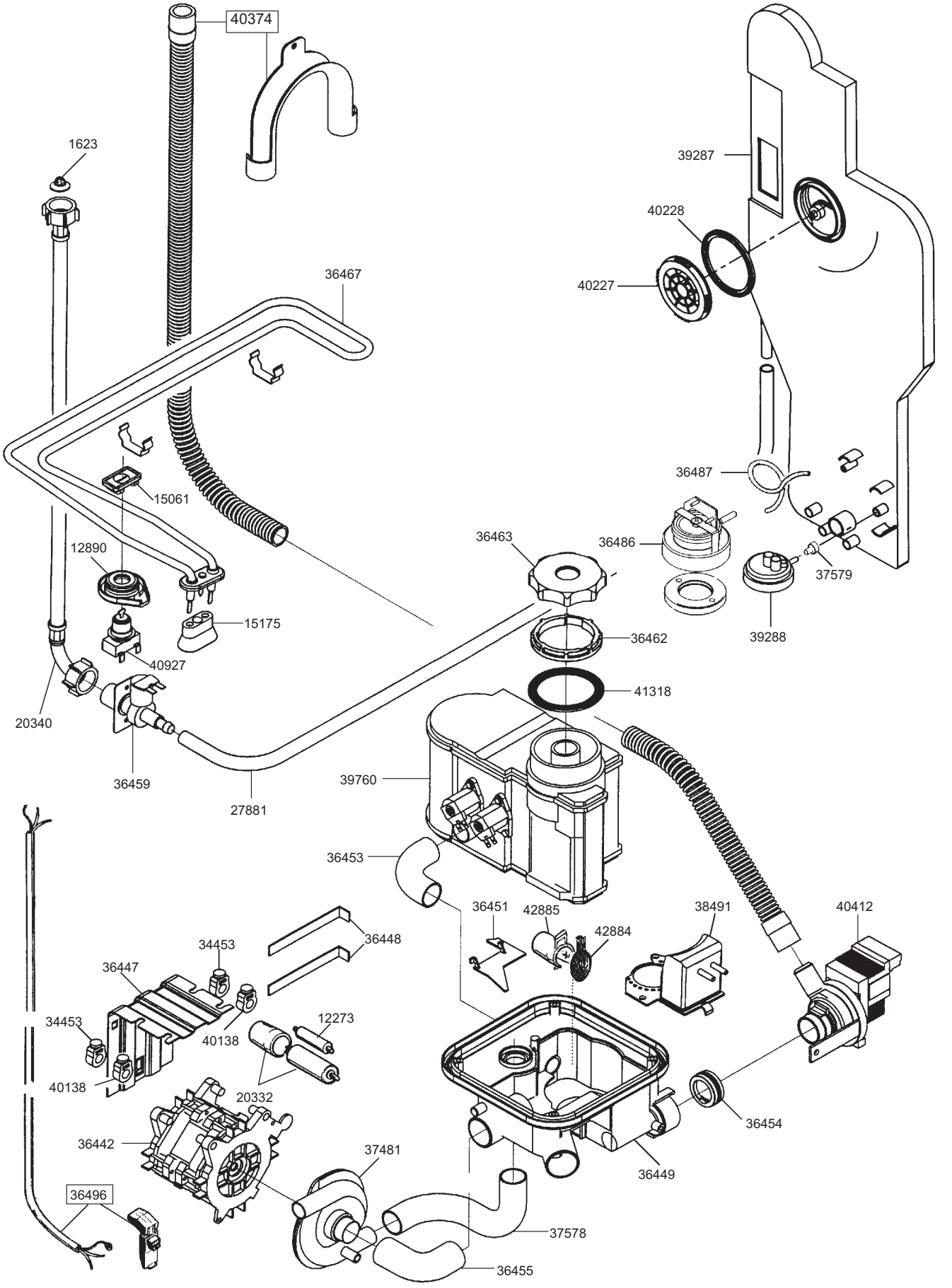
40374
1623
39287
40228
40227
36467
36487
15061
36463
36486
12890
37579
15175
39288
36462
40927
41318
20340
39760
36459
27881
36453
36451
42885
38491
40412
42884
36448
34453
36447
12273
34453
40138
40138
20332
36454
36442
37481
36449
36496
37578
36455

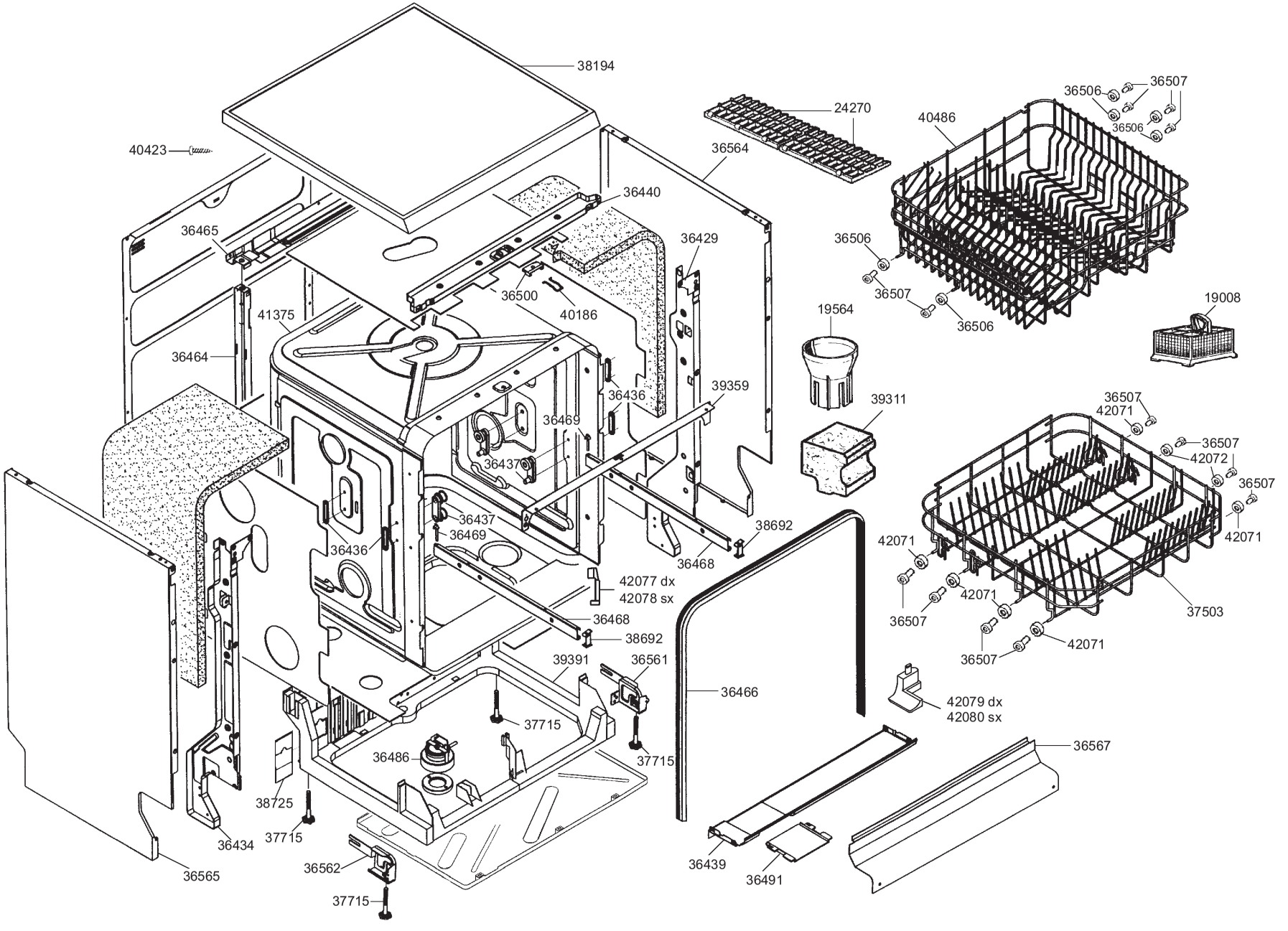
38194
40423
24270
36564
36506
36507
40486
36506
36440
36465
36429
36506
36500
40186
36507
36506
19008
41375
19564
36464
36436
39359
39311
36507
42071
36469
36507
42072
36437
36507
36437
36469
38692
42071
36436
36468
42071
42077 dx
42078 sx
42071
36507
37503
36468
38692
36507
42071
39391
36561
36466
42079 dx
42080 sx
37715
36567
36486
37715
38725
37715
36434
36565
36562
36439
36491
37715